VAŽNO – PRE UPOTREBE PAŽLJIVO PROČITAJTE I SAČUVAJTE UPUTSTVO
IMPORTANT – READ CAREFULLY – RETAIN FOR FUTURE REFERENCE
WICHTIG – SORGFÄLTIG LESEN UND AUFBEWAHREN
ВАЖНО – ПРОЧТИТЕ ВНИМАТЕЛЬНО – СОХРАНИТЬ ДЛЯ ДАЛЬНЕЙШЕГО ИСПОЛЬЗОВАНИЯ
WAŻNE – PRZED UŻYCIEM NALEŻY DOKŁADNIE ZAPOZNAĆ SIĘ Z NINIEJSZĄ INSTRUKCJĄ I ZACHOW

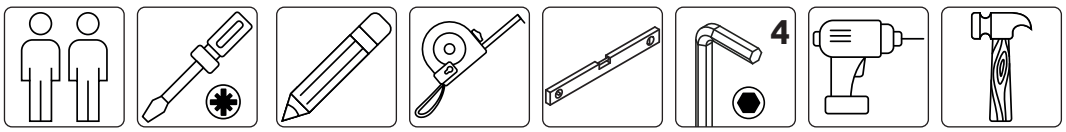

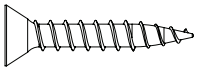

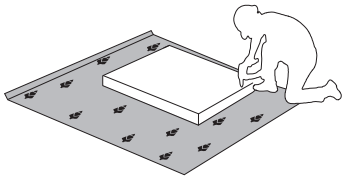

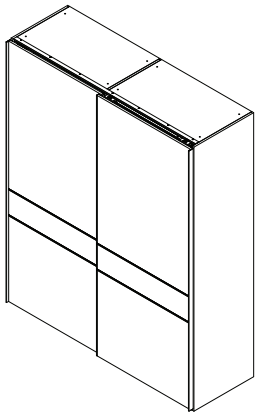

PK180/GL

LWH - 1818x611x2236

22. 06. 2020

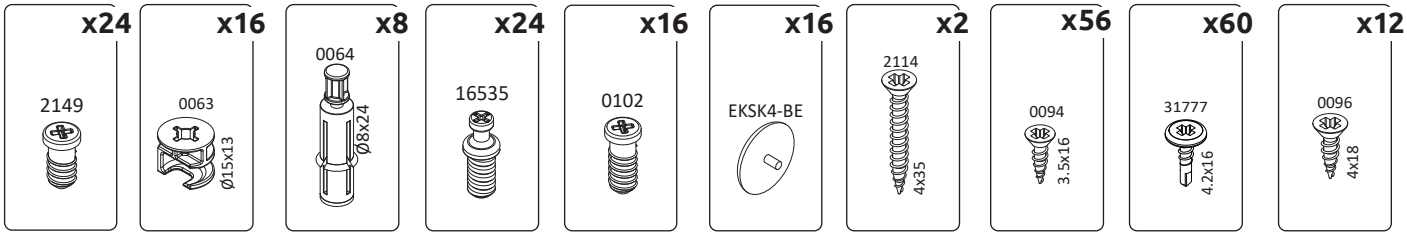

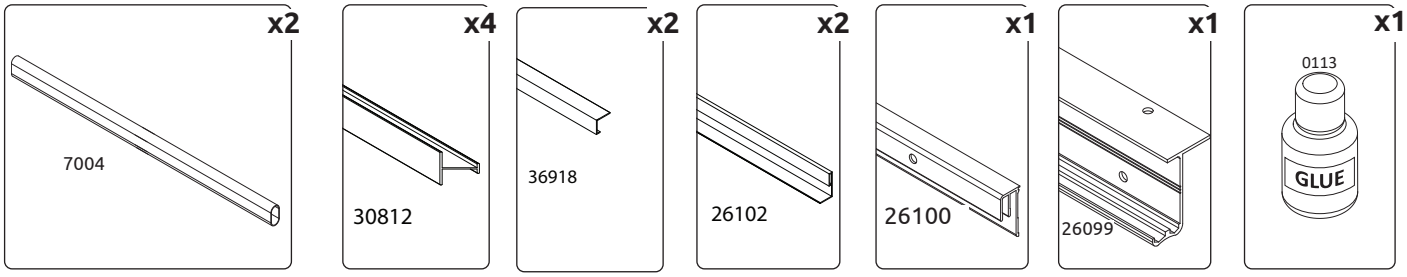

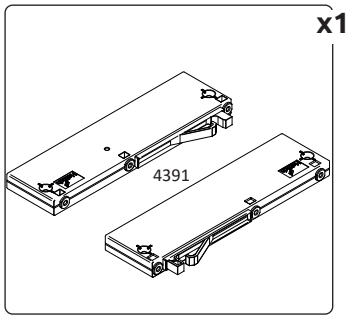

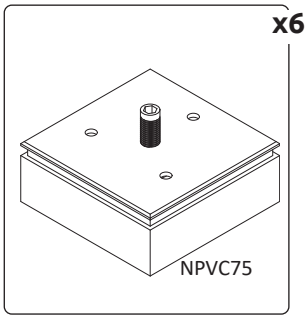

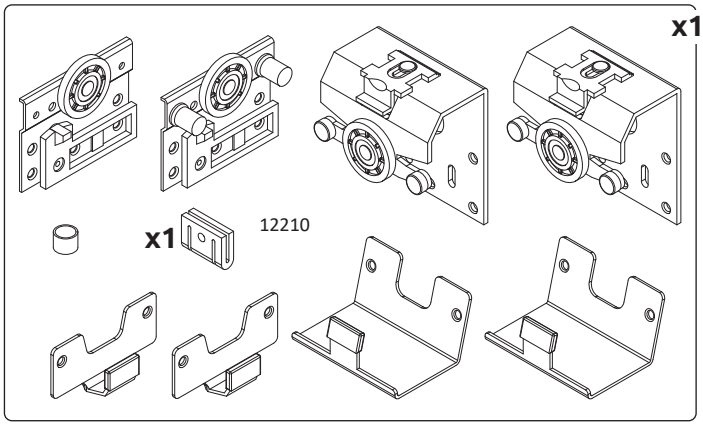

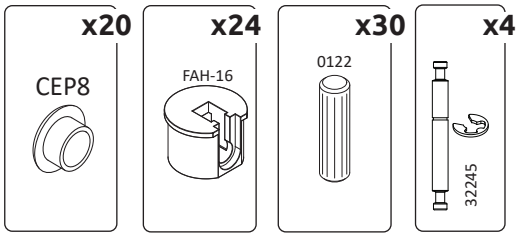

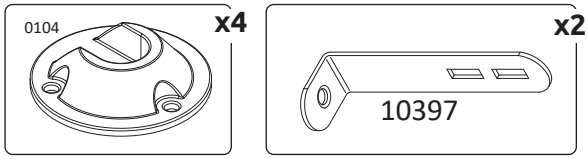

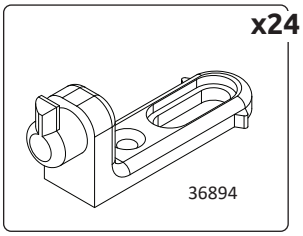

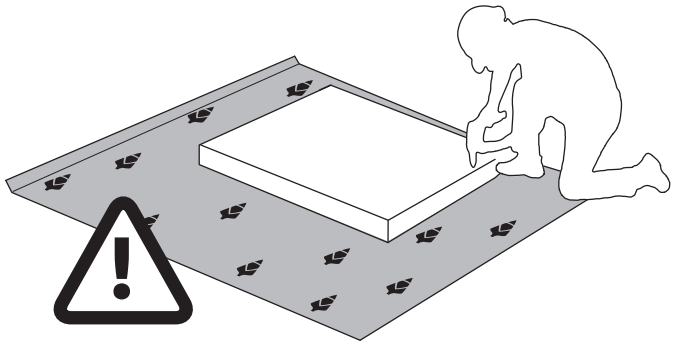

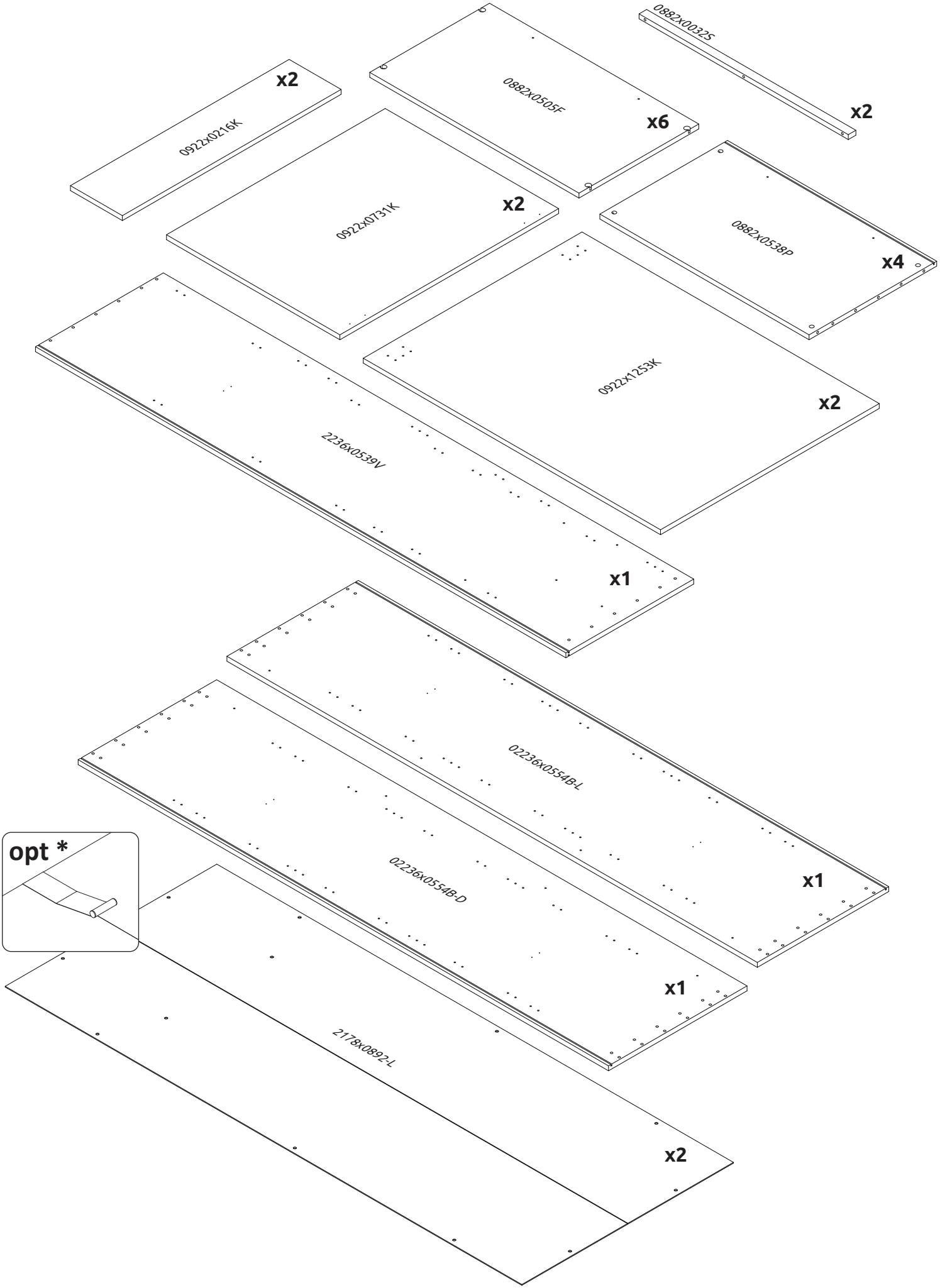
0922x0216K
x2
0882x0505F
x6
0882x0032S
x2
0922x0731K
x2
0882x0538P
x4
0922x1253K
x2
2236x0539V
x1
02236x0554B-L
x1
02236x0554B-D
x1
opt *
2178x0892-L
x2

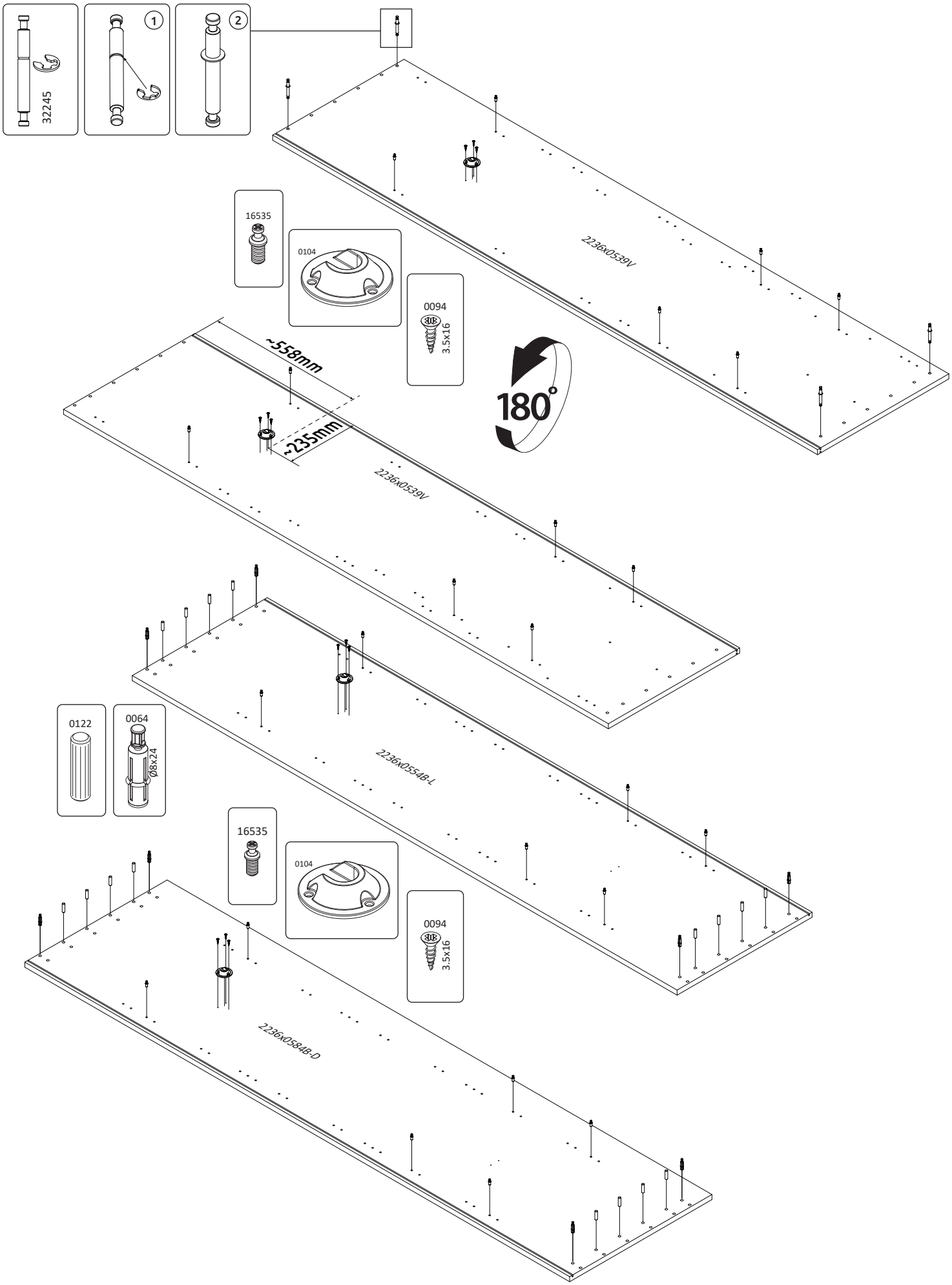
32245
1
2
16535
0104
0094
3.5x16
2236x0539V
~558mm
~235mm
180°
2236x0539V
0122
0064
Ø8x24
2236x0554B-L
16535
0104
0094
3.5x16
2236x0584B-D

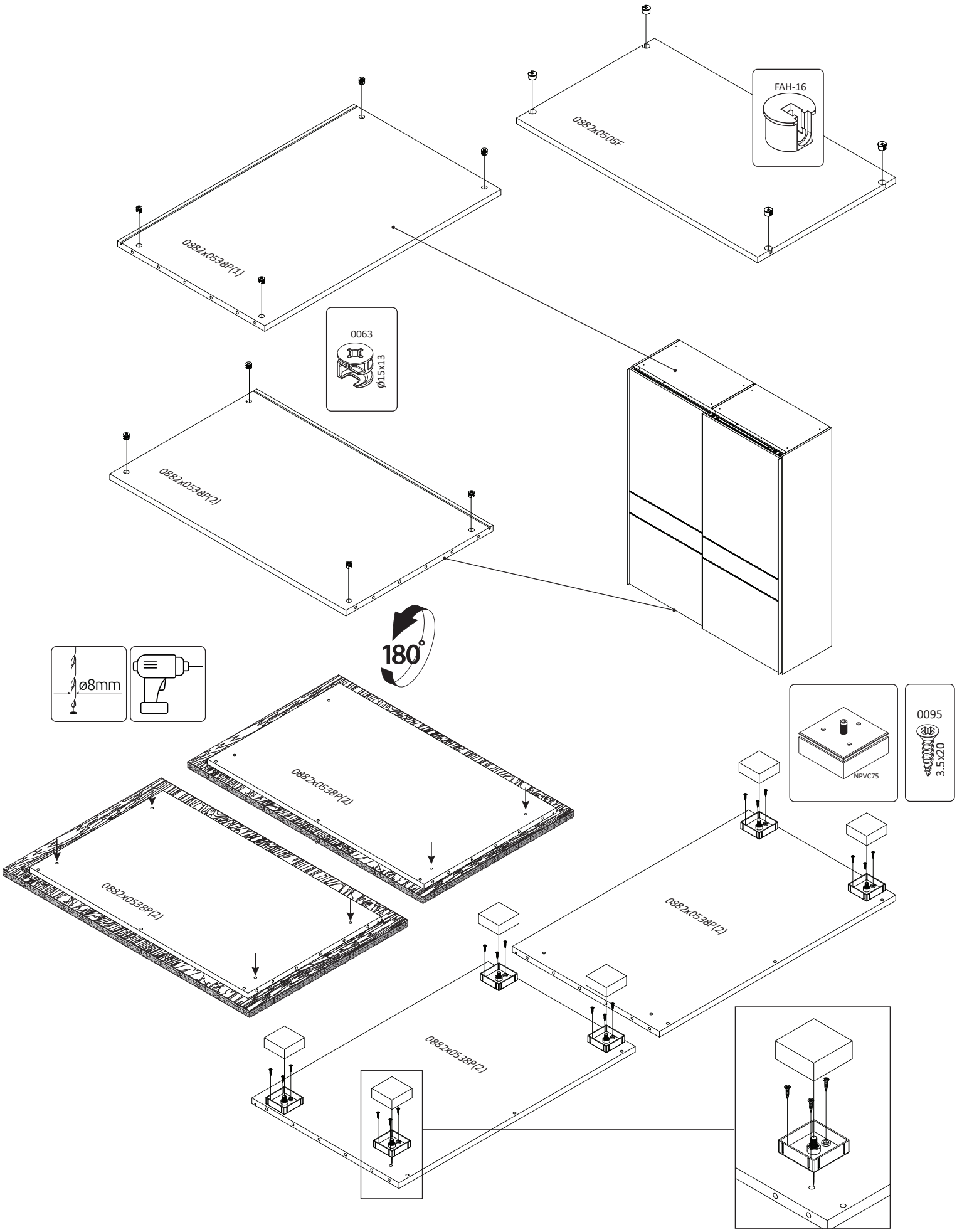
0882x0505F
FAH-16
0882x0538P(1)
0063
Ø15x13
0882x0538P(2)
180°
ø8mm
0882x0538P(2)
0882x0538P(2)
NPVC75
0095
3.5x20
0882x0538P(2)
0882x0538P(2)

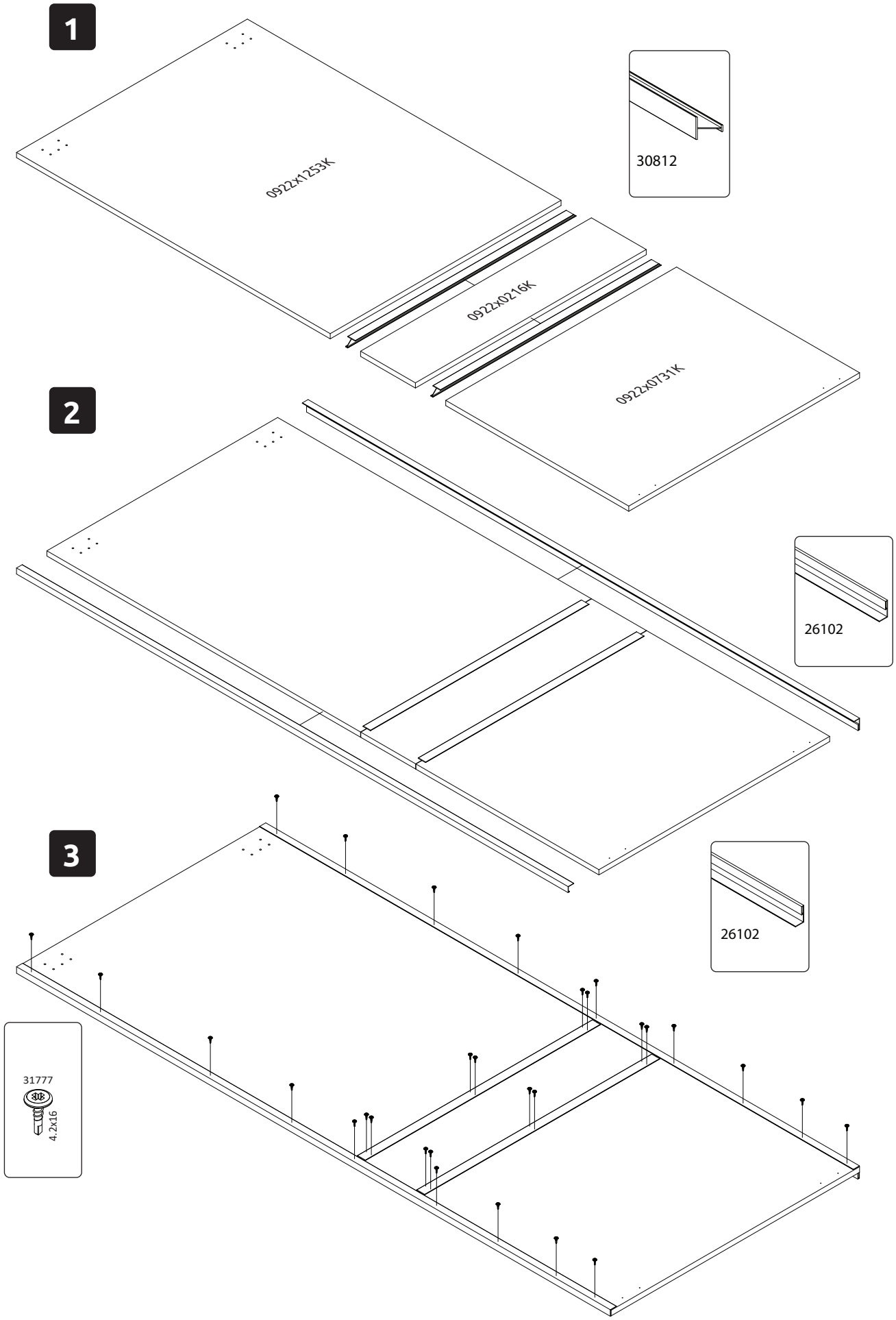
1
0922x1253K
30812
0922x0216K
0922x0731K
2
26102
3
26102
31777
4.2x16

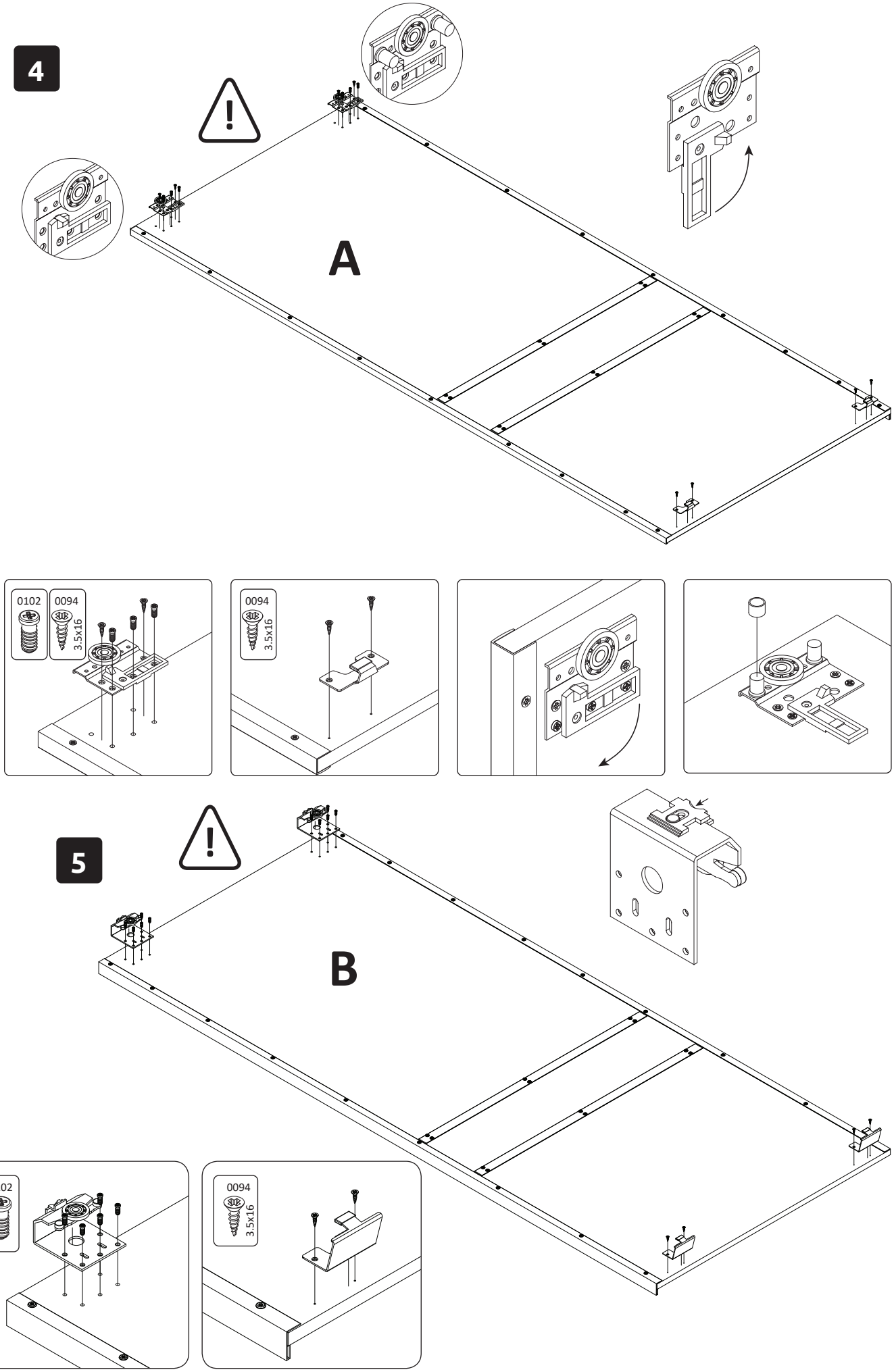
4
A
0102
0094
3.5x16
0094
3.5x16
5
B
0102
0094
3.5x16

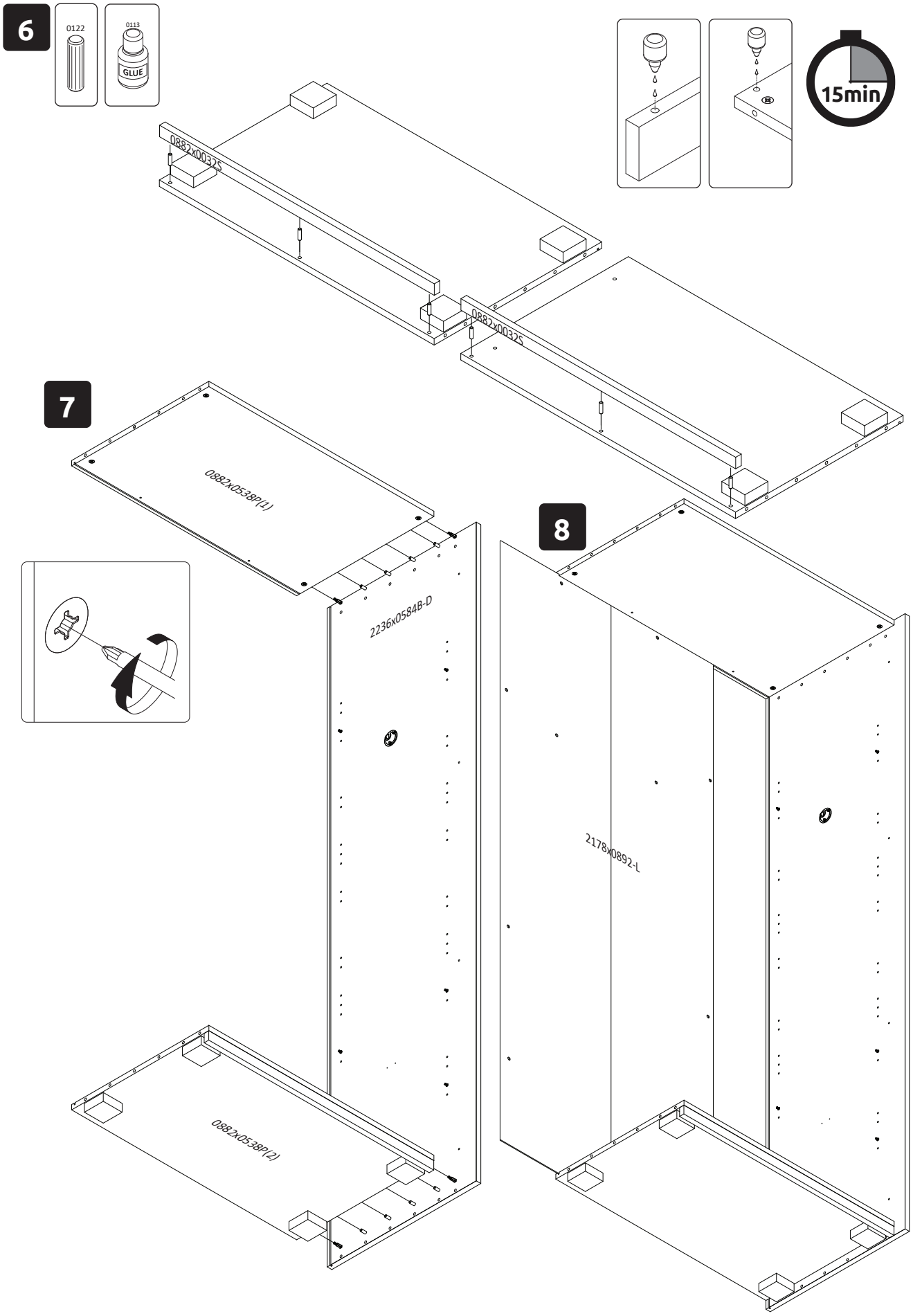
6
0122
0113
GLUE
15min
0882x0032S
0882x0032S
7
0882x0538P(1)
2236x0584B-D
0882x0538P(2)
8
2178x0892-L

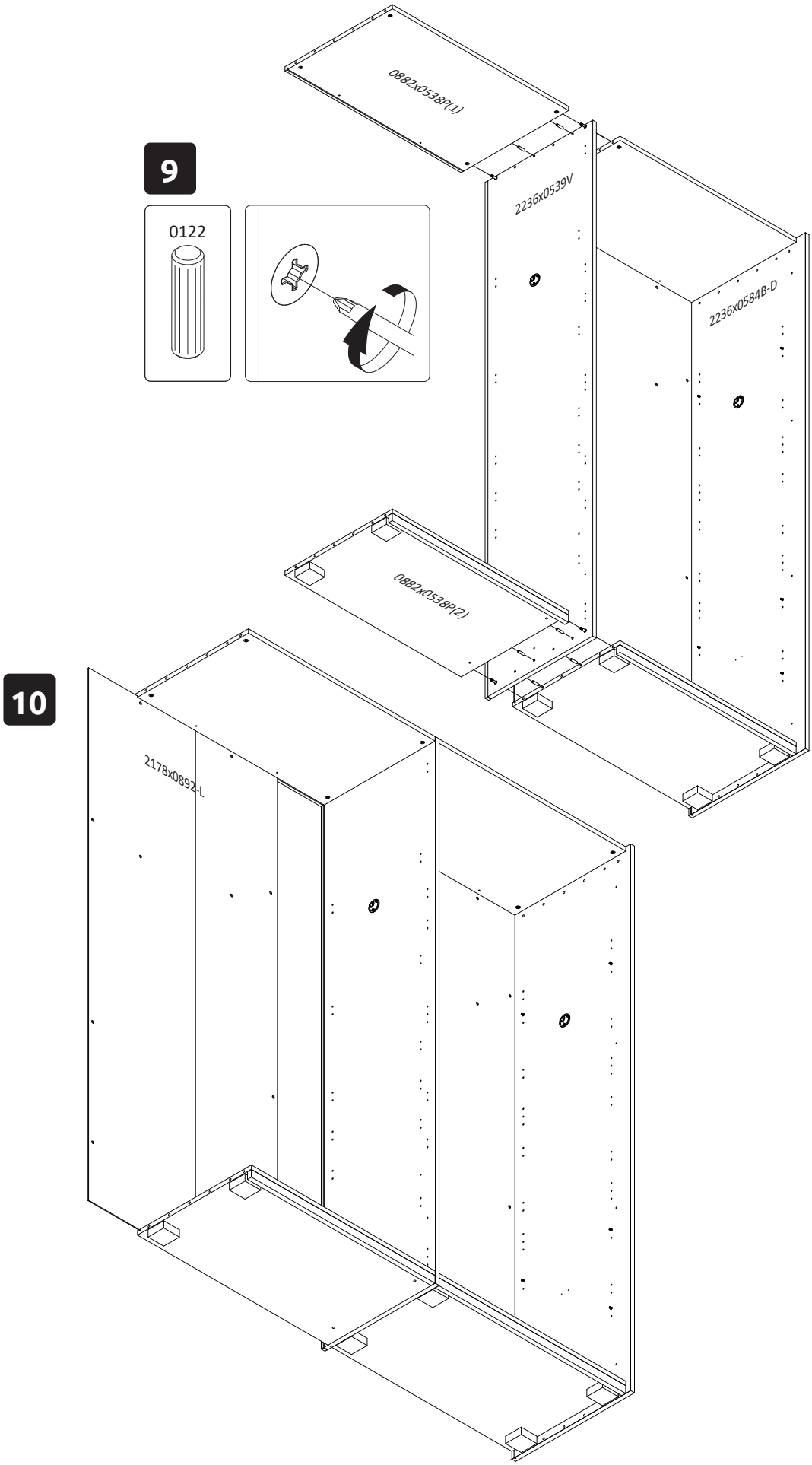
9
0122
0882x0538P(1)
2236x0539V
2236x0584B-D
0882x0538P(2)
10
2178x0892-L

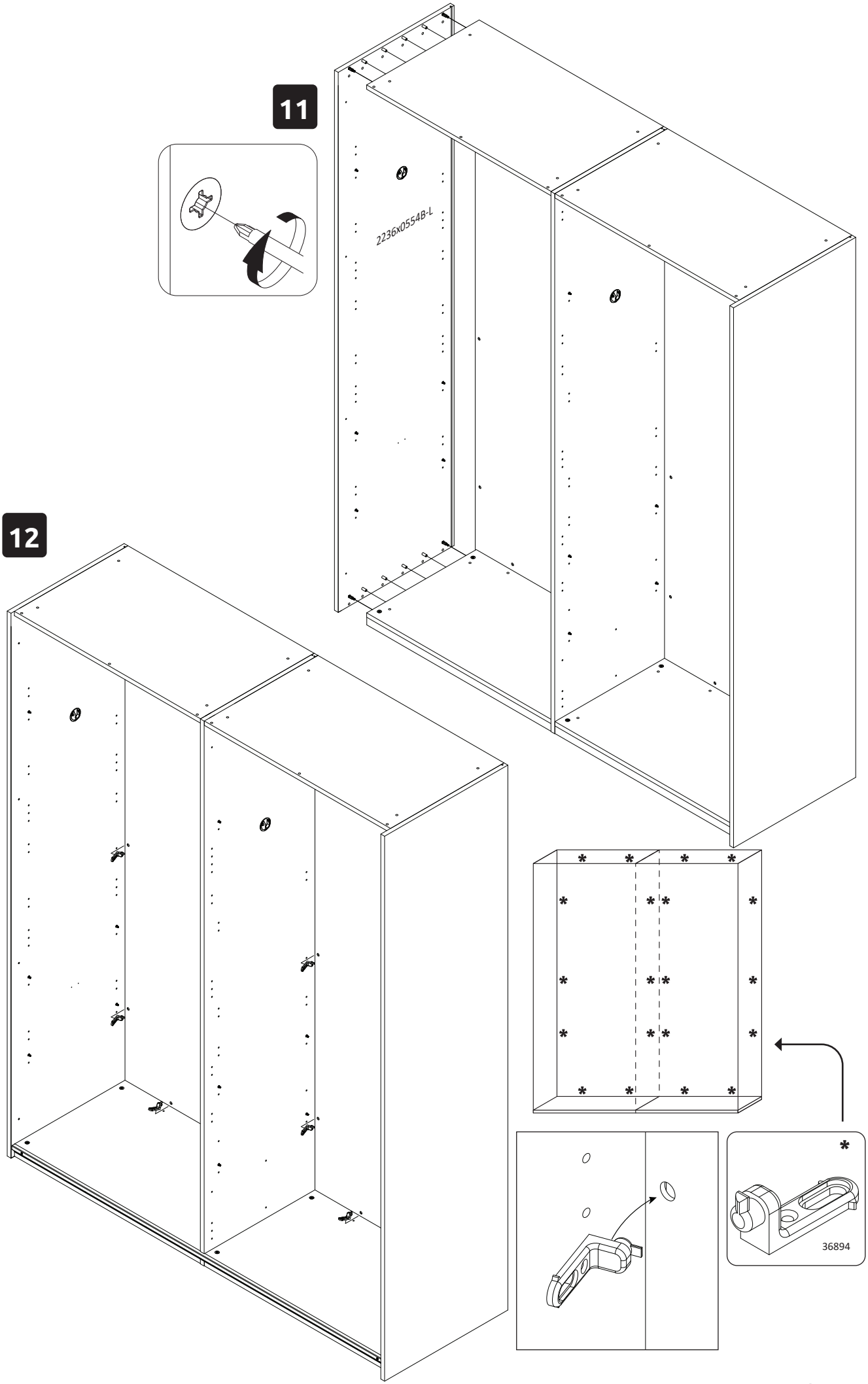
11
2236x0554B-L
12
36894

13

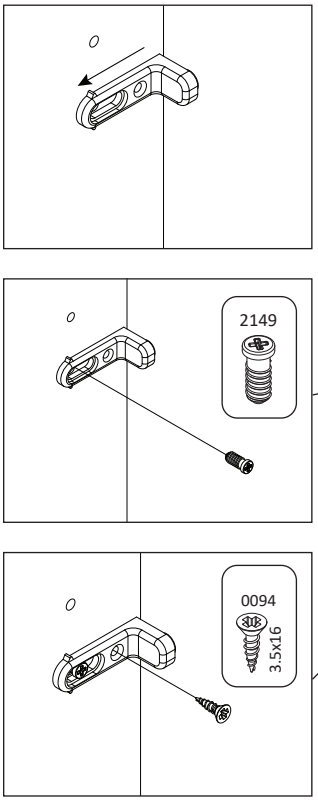
2149
0094
3.5x16

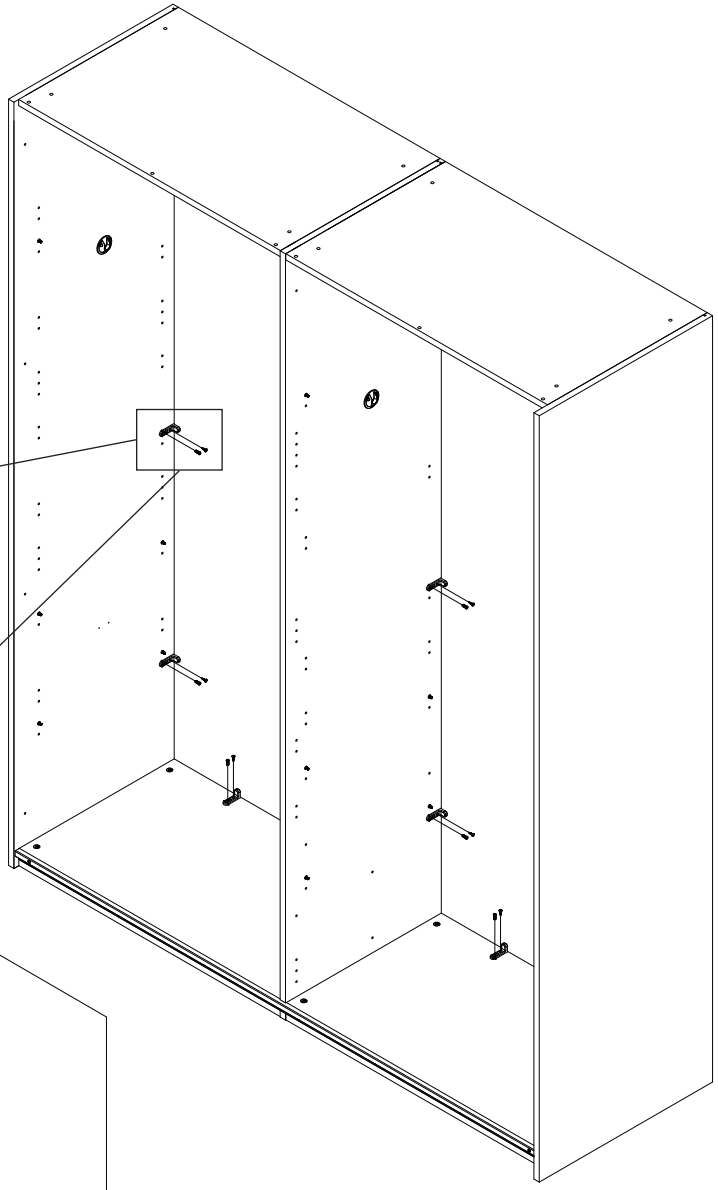

14

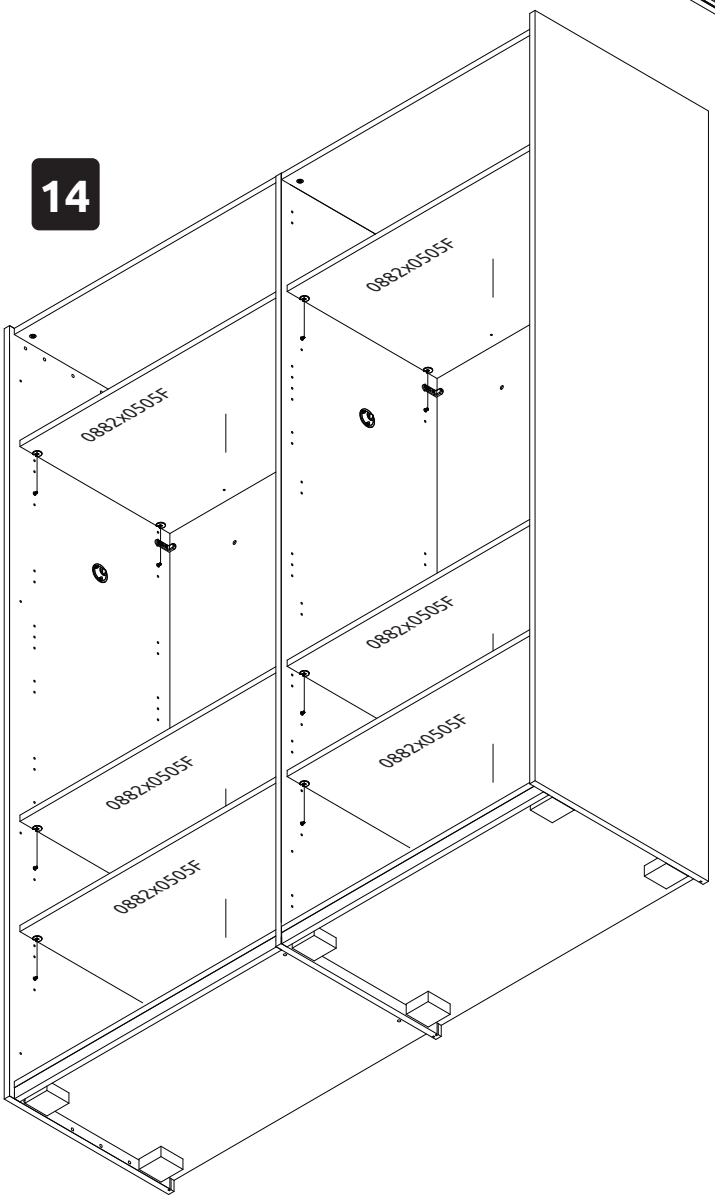
0882x0505F
0882x0505F
0882x0505F
0882x0505F
0882x0505F
0882x0505F

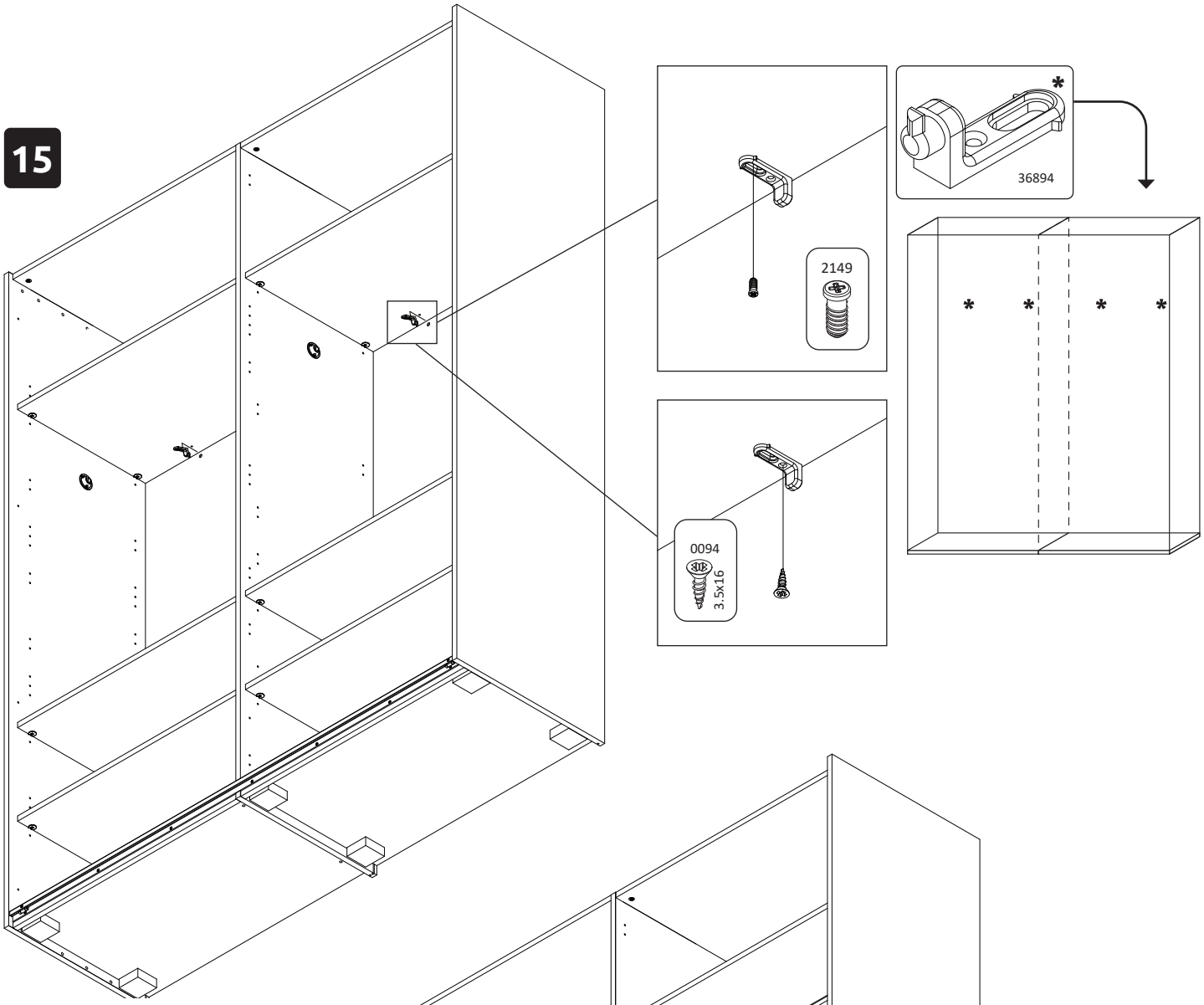
15
2149
36894
0094
3.5x16

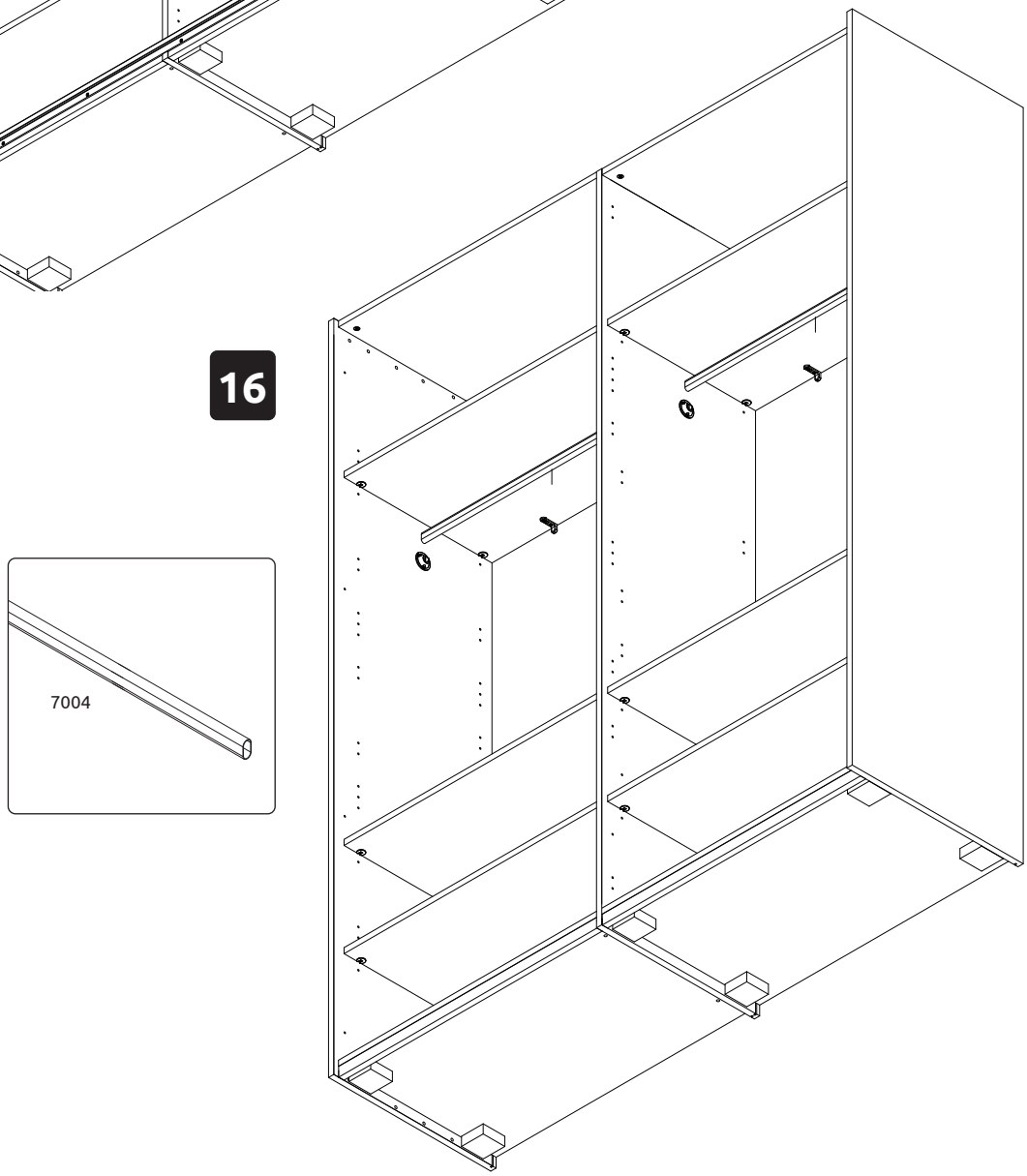
16
7004

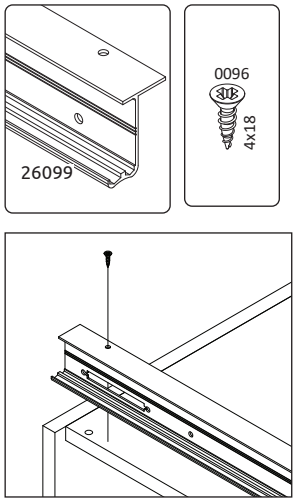

17

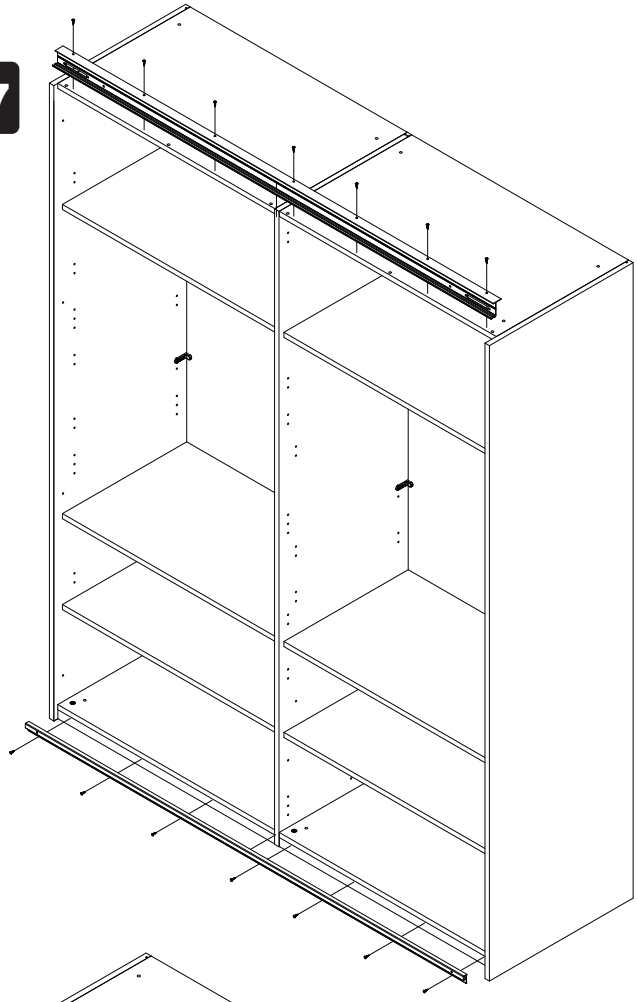

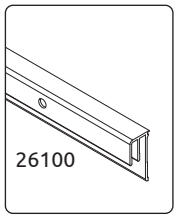

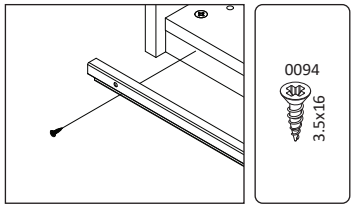

18

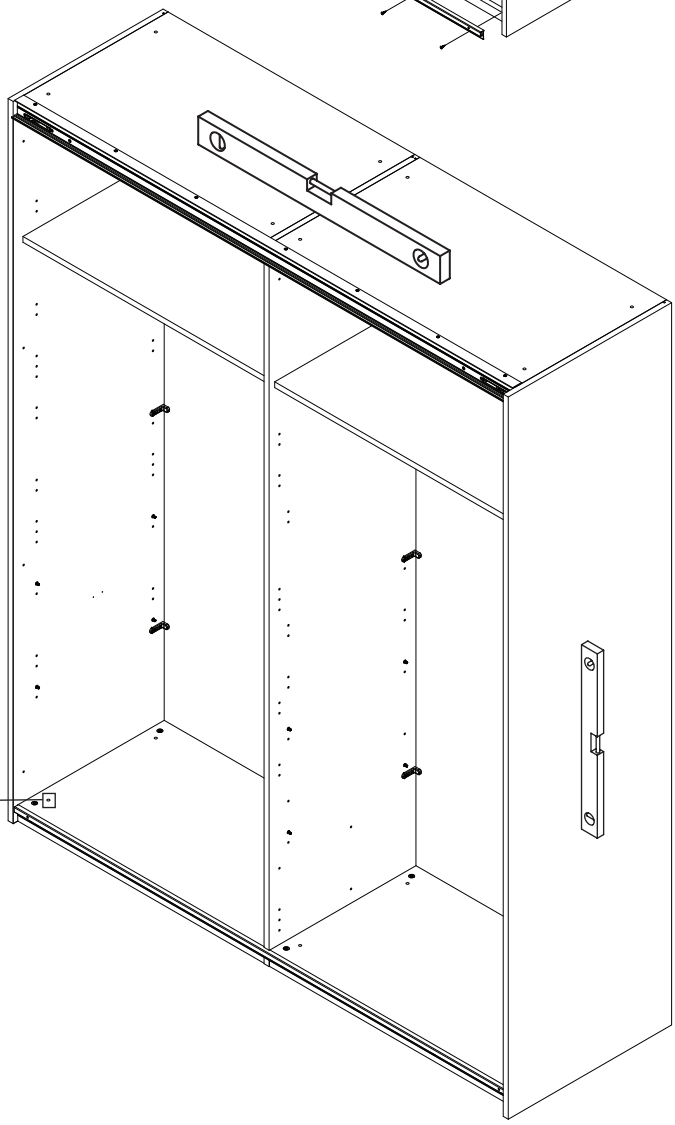

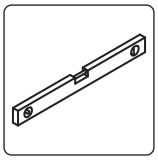

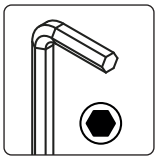

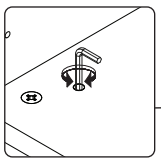

19

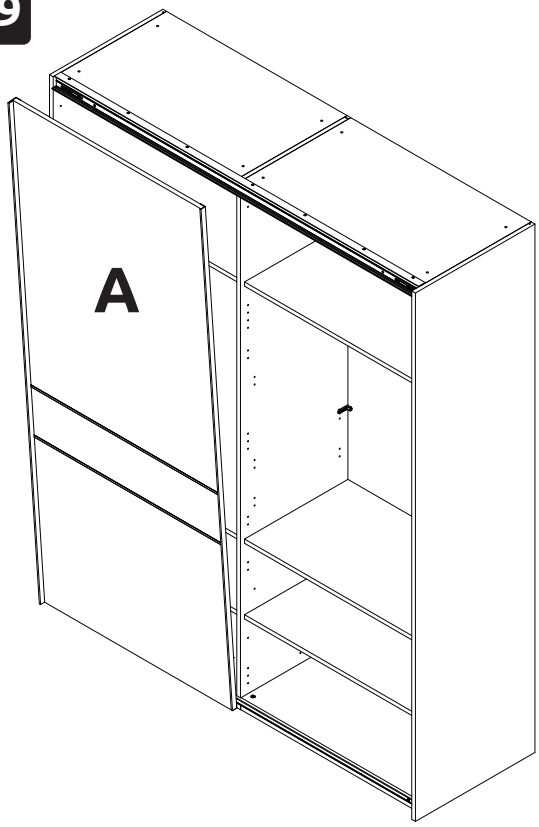

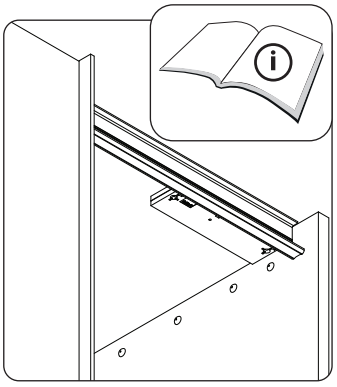

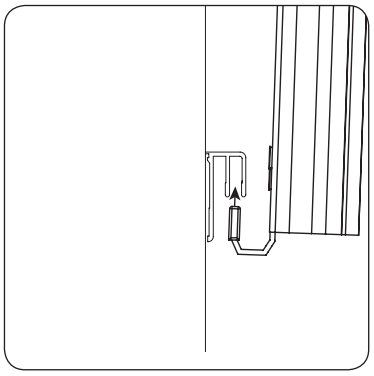

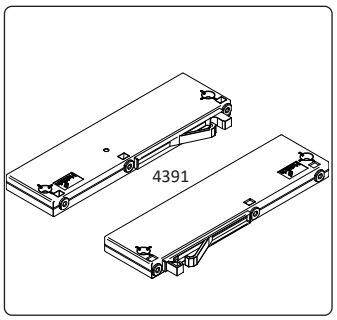

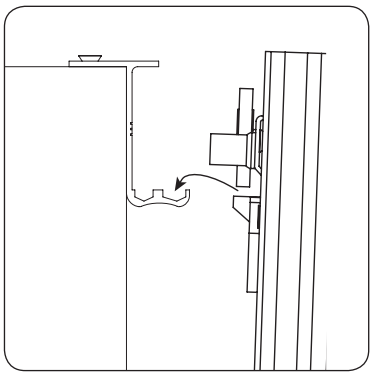

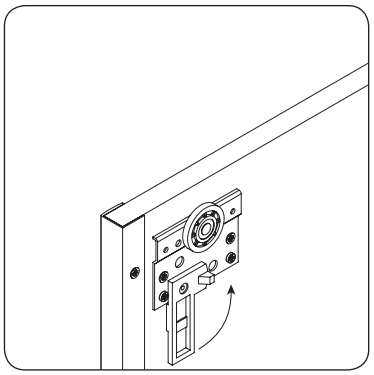

20

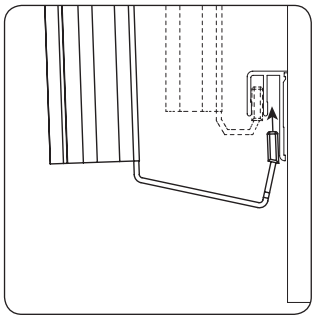

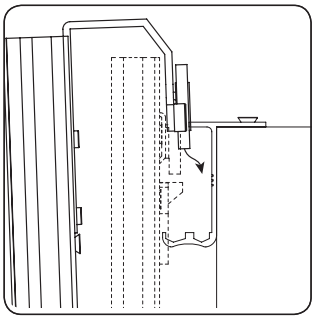

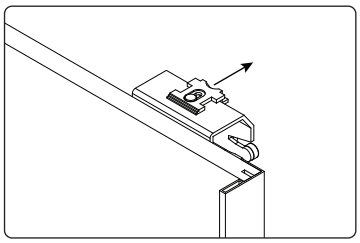

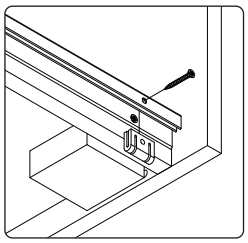

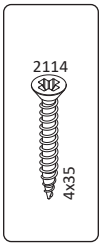

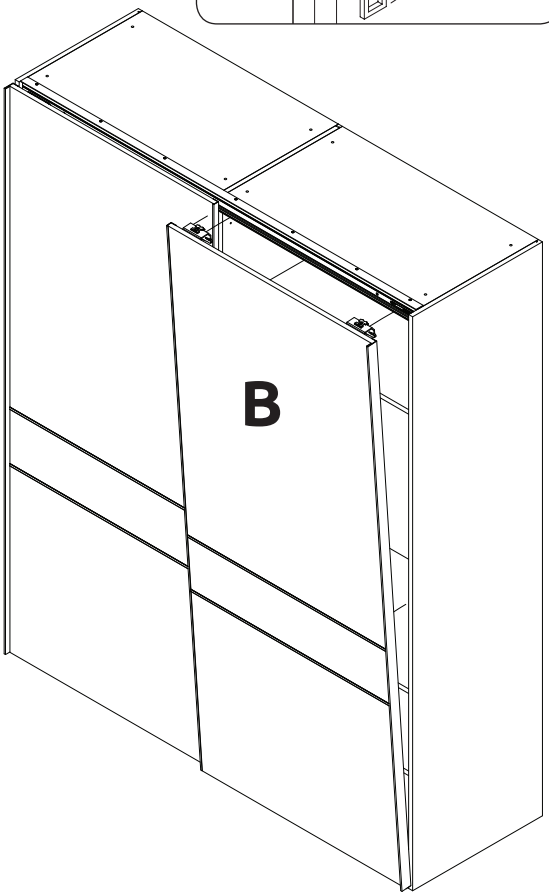

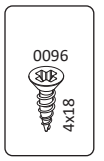

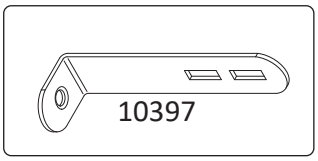

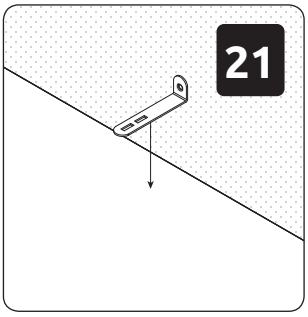

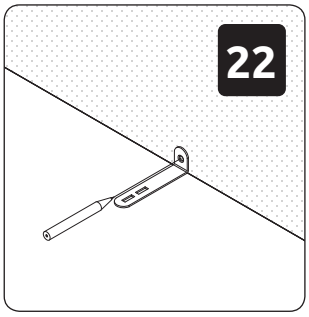

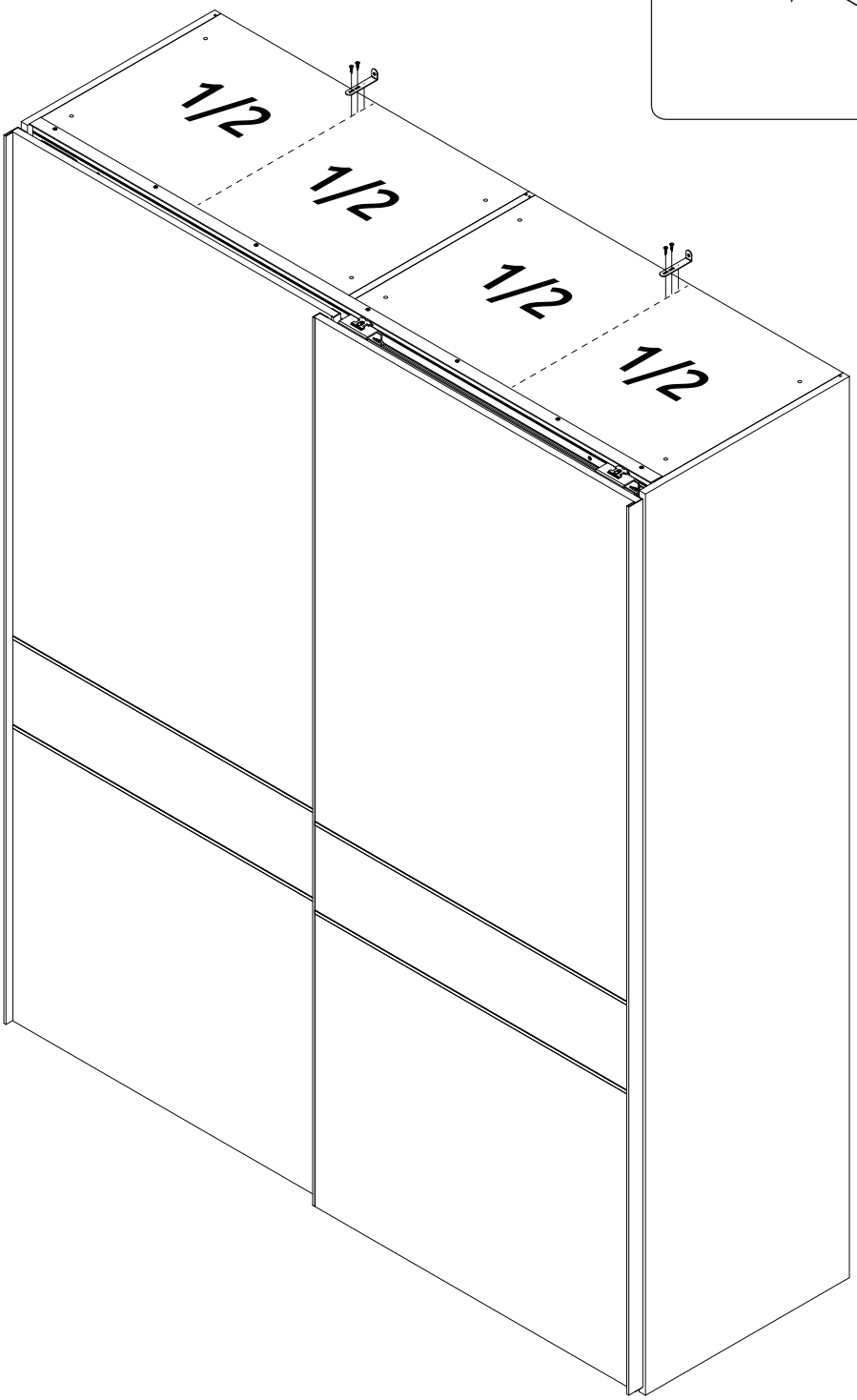

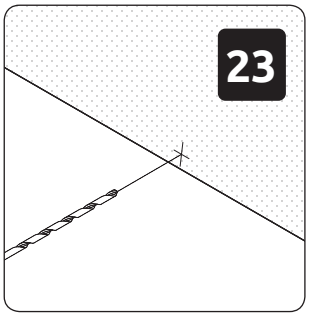

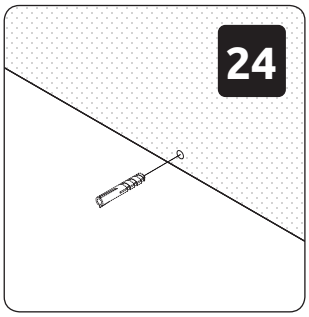

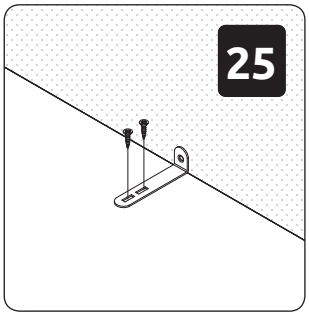

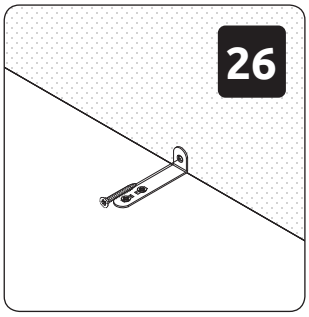

РУССКИЙ
Важная информация
Внимательно прочитайте.
Сохраните эту информацию.

ВНИМАНИЕ
Крепежные средства для крепления к стене не прилагаются, для разных материалов стен требуются различные крепления. Используйте крепежные средства, подходящие для материала стен в Вашем доме. Если Вы не уверены, какой тип креплений подходит к данному материалу, обратитесь в специализированный магазин.

SRPSKI
Bitno!
Pažljivo pročitajte!
Sačuvajte za ubuduće.

UPOZORENJE!
Nisu dati okovi, tiplovi i šrafovi za pričvršćivanje jer se zidovi razlikuju i različiti materijali zahtevaju i različite okove. Upotrebite one koji su pogodni za zidove u vašem domu. Za savet koje okove da upotrebite, obratite se u lokalnoj gvožđari.

ENGLISH
Important information
Read carefully.
Keep this information for further reference.

WARNING!
Fixing devices for the wall are not included since different wall materials require different types of fixing devices. Use fixing devices suitable for the walls in your home. For advice on suitable fixing systems, contact your local specialized dealer.

DEUTSCH
Wichtige Information Bitte sorgfältig lesen und aufbewahren!

ACHTUNG HINWEIS!
Beschläge für die Wandbefestigung sind nicht beigepackt, da sie von der jeweiligen Wandbeschaffenheit abhängig sind.
Benutzen Sie ausschließlich Befestigungsbeschläge, die für die heimischen Wände geeignet sind.
Bei diesbezüglichen Fragen ziehen Sie den örtlichen Fachhandel zu Rate.

POLSKI
Ważne!
Uważnie przeczytać!
Zachować do wykorzystania w przyszłości.

OSTRZEŻENIE!
Elementy do mocowania w ścianie: kotwy i wkręty do nich, nie zostały dostarczone w opakowaniu ponieważ ściany są wykonane z różnych materiałów, które wymagają różnych elementów montażowych.
Prosimy zakupić i zastosować te, które są odpowiednie do ścian w Państwa mieszkaniu.
Aby uzyskać poradę, jakie elementy mocujące zastosować, należy skontaktować się ze sprzedawcami w wyspecjalizowanym sklepie.