Happy O2V

NÁBYTEK www.nábytek-matis.cz
Plzeňská 442/209, Praha 5, Czech Republic
*Tel:*777 690 162 * *Tel:*777 793 580
777 024 482 737 209 199
*info@alpihome.cz*obchod@alpihome.cz*www.n*ábytek-matis.cz

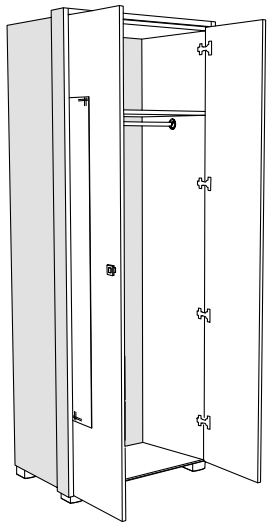

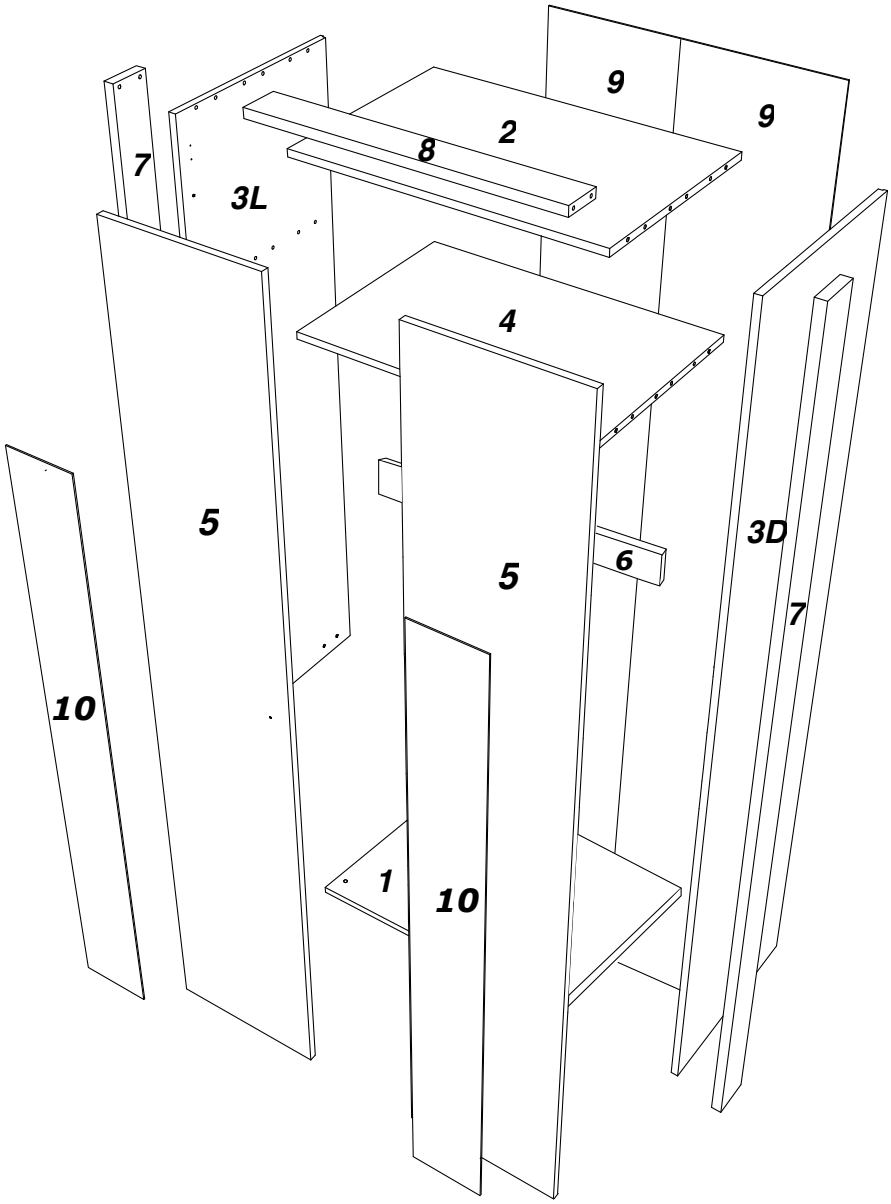

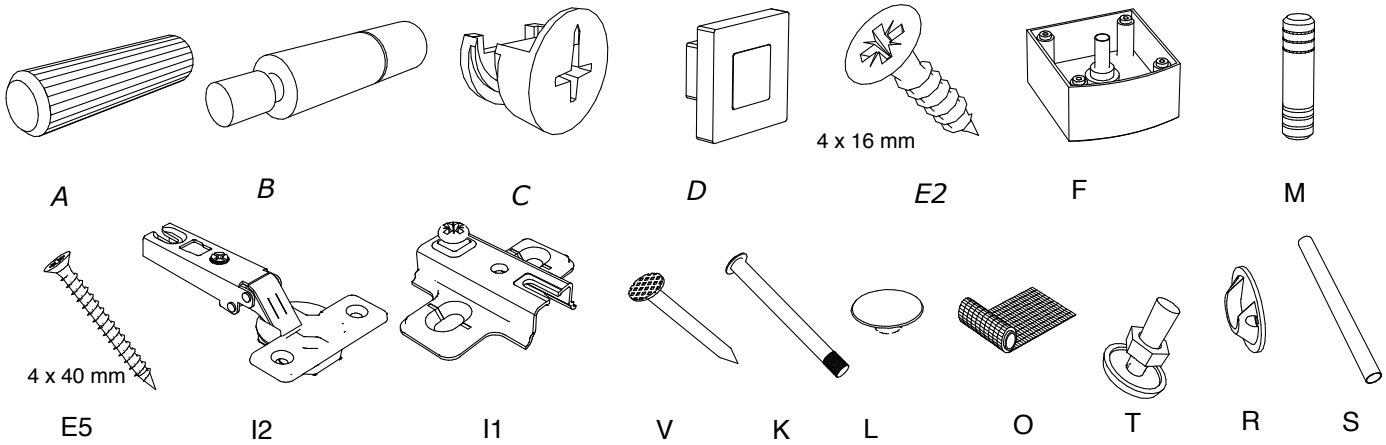

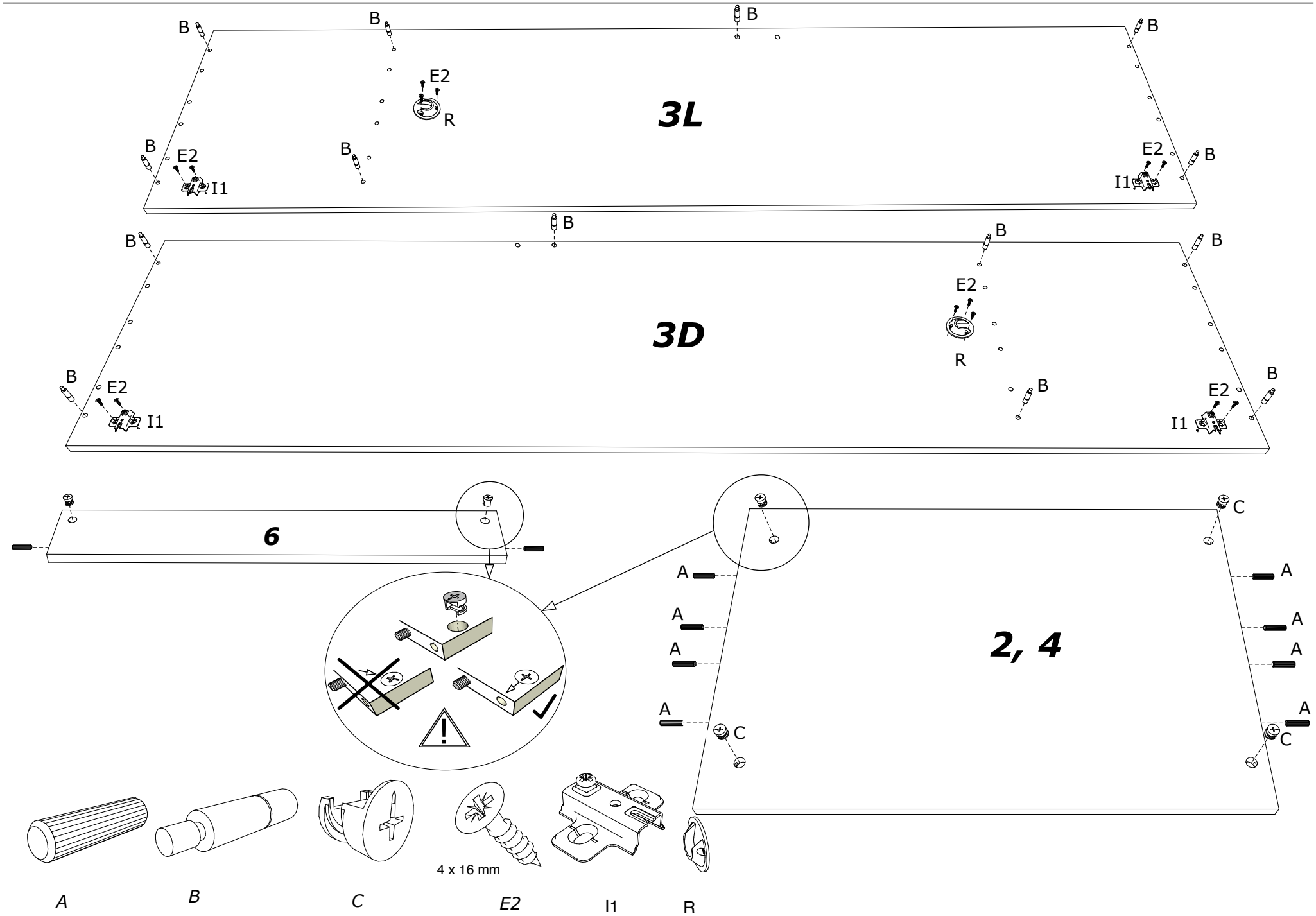
3L
3D
6
2, 4
B
E2
R
I1
A
C
4 x 16 mm
A
B
C
E2
I1
R

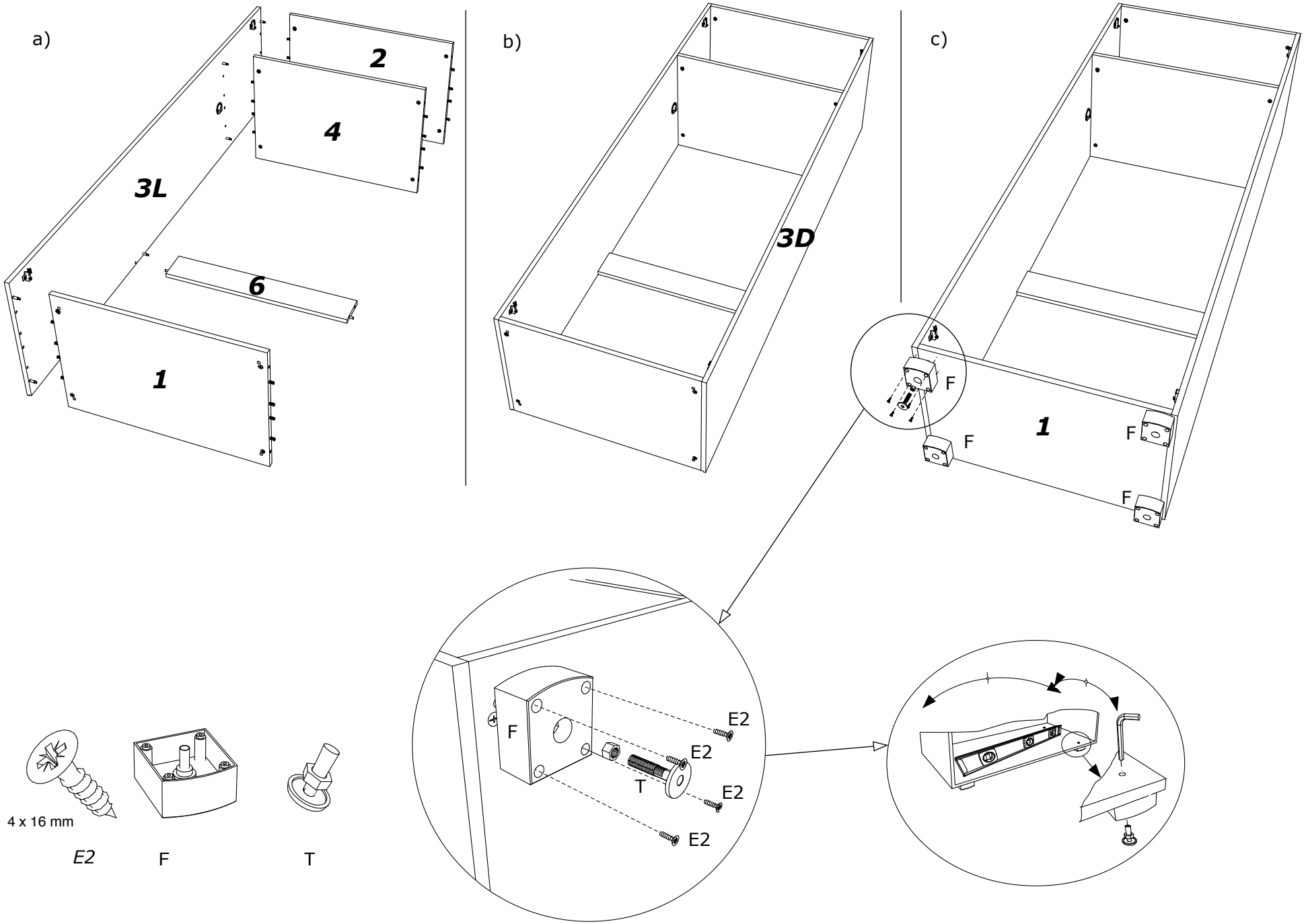
a)
2
4
3L
6
1
b)
3D
c)
F
F
1
F
F
F
E2
E2
E2
E2
T
4 x 16 mm
E2
F
T

d1 = d2

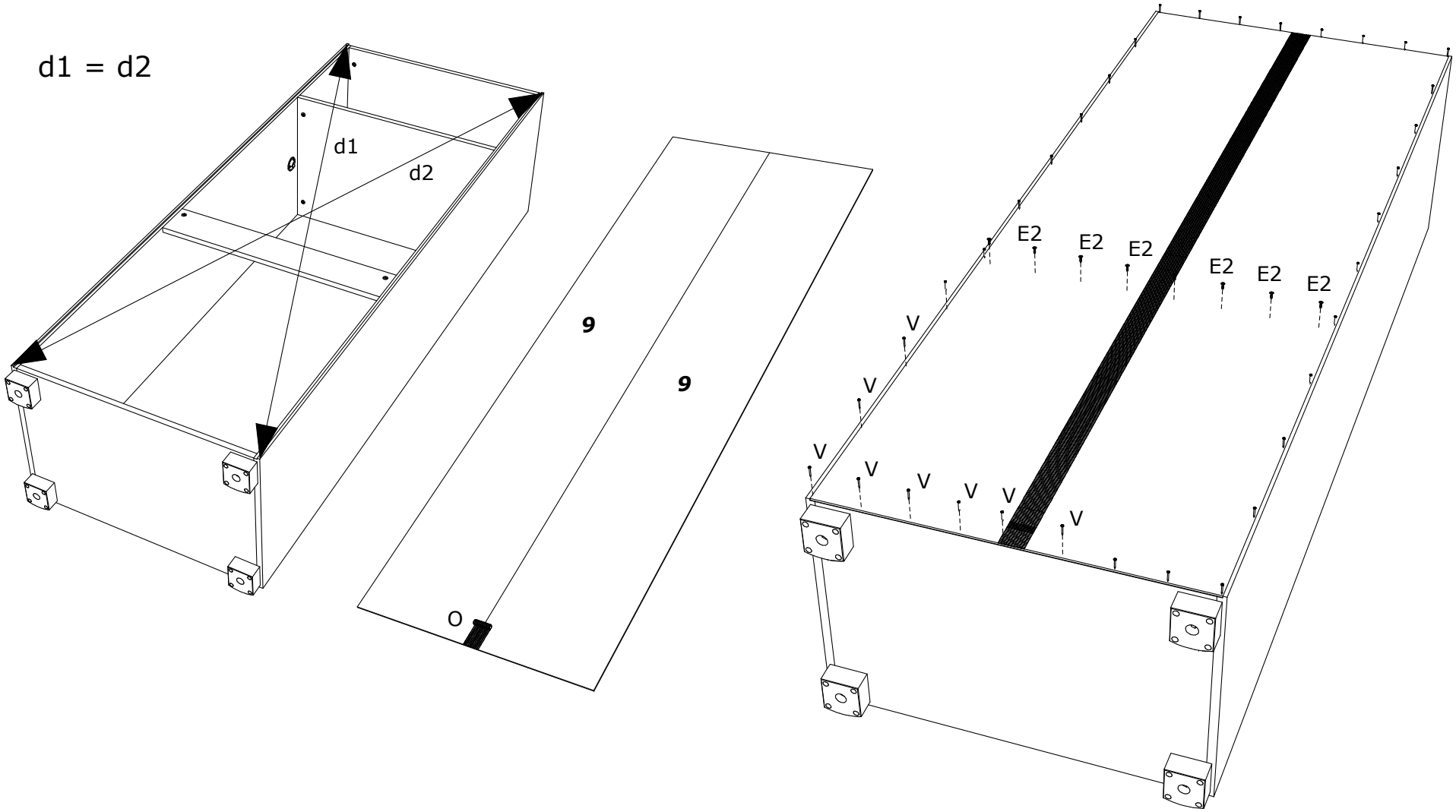

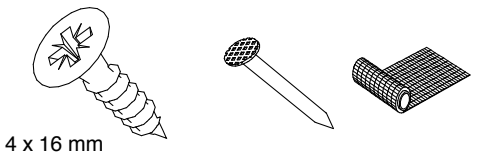

E2 V O

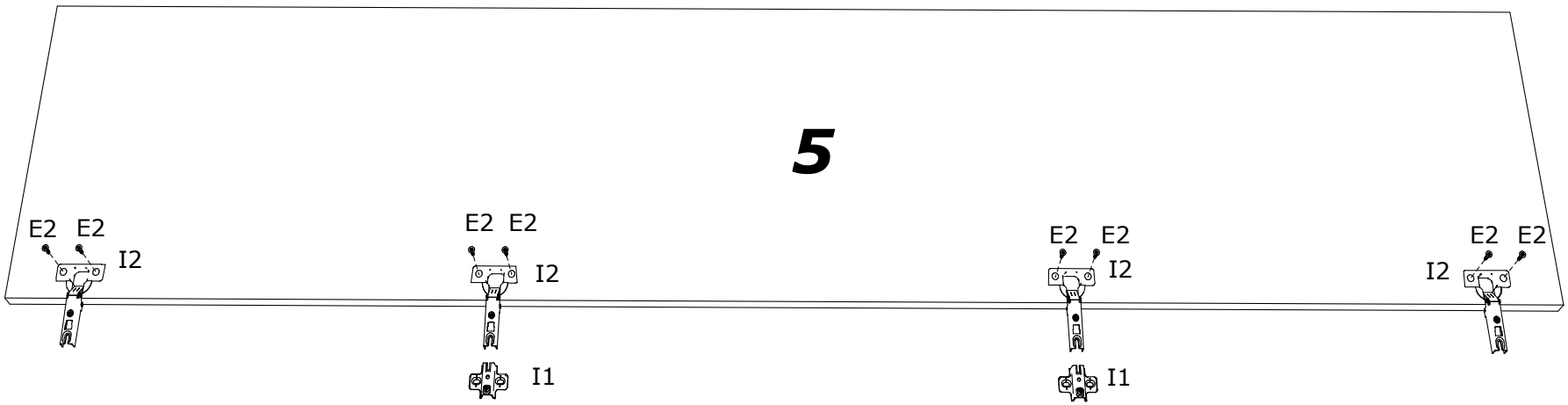
5
E2 E2
I2
E2 E2
I2
I1
E2 E2
I2
I1
E2 E2
I2

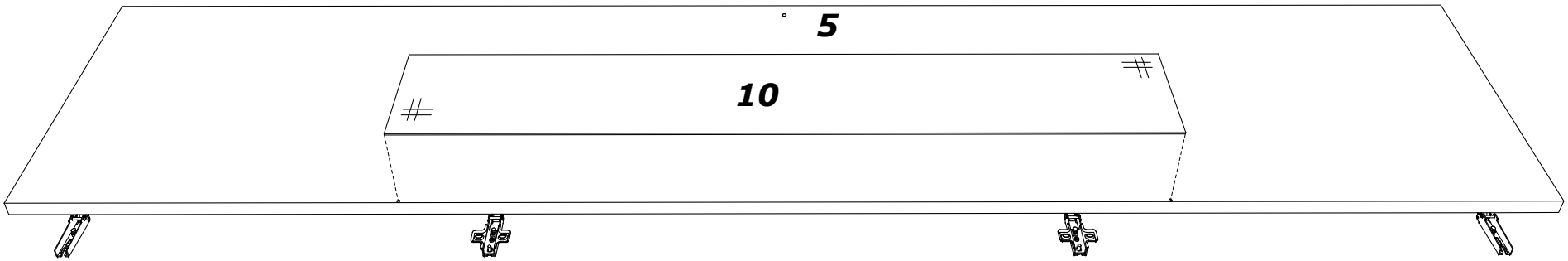
5
10

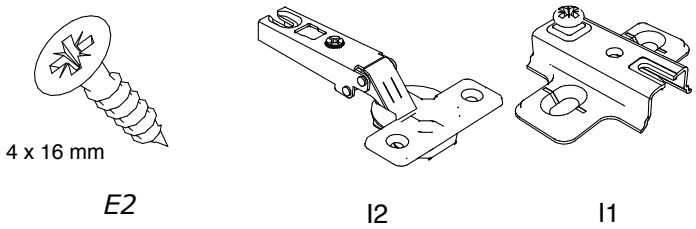
4 x 16 mm
E2
I2
I1

20mm

I2

I1

E5

E5

E5

M

M

M

M

I2+I1

E5

D

E5

I2+I1

E5

I2

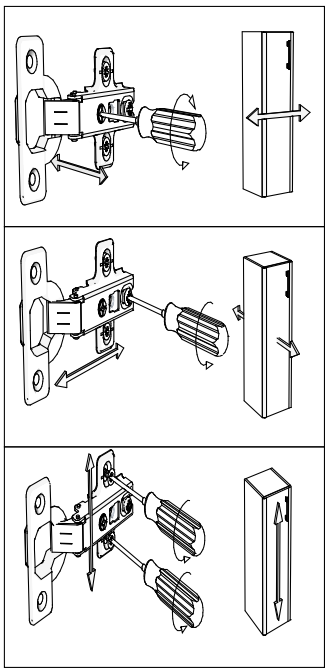

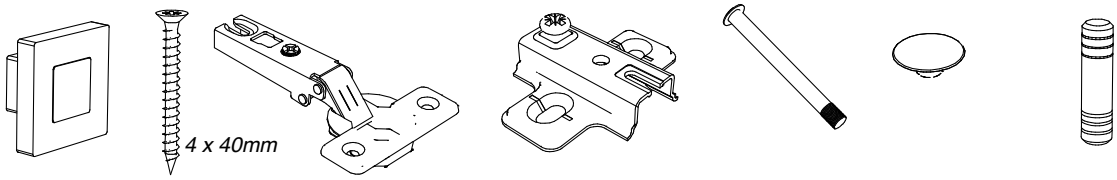

D E5 I2 I1 K L M