Sporák na tuhá paliva GURMET 3D-BOX

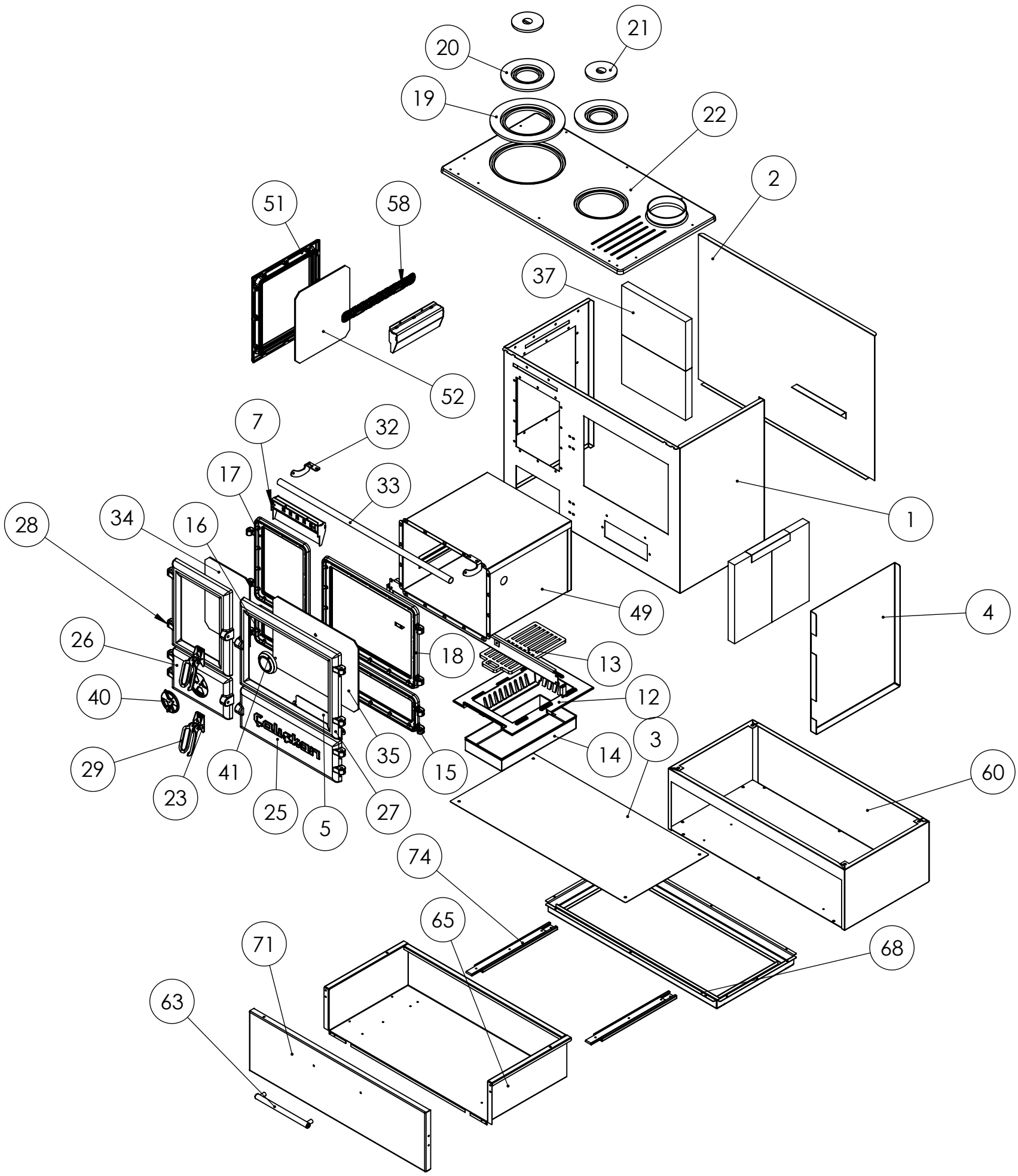

Číslo	Název	Počet
1	Tělo	1
2	Zadní část	1
3	Dno	1
4	Přepážka	1
5	Krytka čistící komory	1
7	Vrchní větrací otvor	2
12	Slot pro rošt	1
13	Rošt	1
14	Popelník	1
15	Rám krytu čistící komory	1
16	Rám krytu popelníku	1
17	Rám krytu spalovací komory	1
18	Rám dvířek trouby	1
19	Prsten 1	1
20	Prsten 2	2
21	Krytka	2
22	Vrchni odlitek	1

Číslo	Název	Počet
23	Pant	4
25	Kryt čistící komory	1
26	Kryt popelníku	1
27	Dvířka trouby	1
28	Kryt spalovací komory	1
29	Rukojeť	4
32	Držák hlavního madla	1
33	Hlavní madlo	1
34	Sklo spalovací komory	1
35	Sklo trouby	1
37	Šamotové cihly	2
40	Spodní větrací otvor	1
41	Teploměr	1
49	Trouba	1

Číslo	Název	Počet
51	Boční kryt	1
52	Boční ohnivzdorné sklo	1
58	Mřížka ventilace	1
60	Modul zásobníku	1
63	Rukojeť zásobníku	1
65	Zásuvkový modul	1
68	Nožičky zásobníku	2
71	Kryt zásuvky	1
74	Kolejnička	2